PL STELAŻ DO PANELI PERFOROWANYCH
EN HOOK PANEL SUPPORT

YT-08941

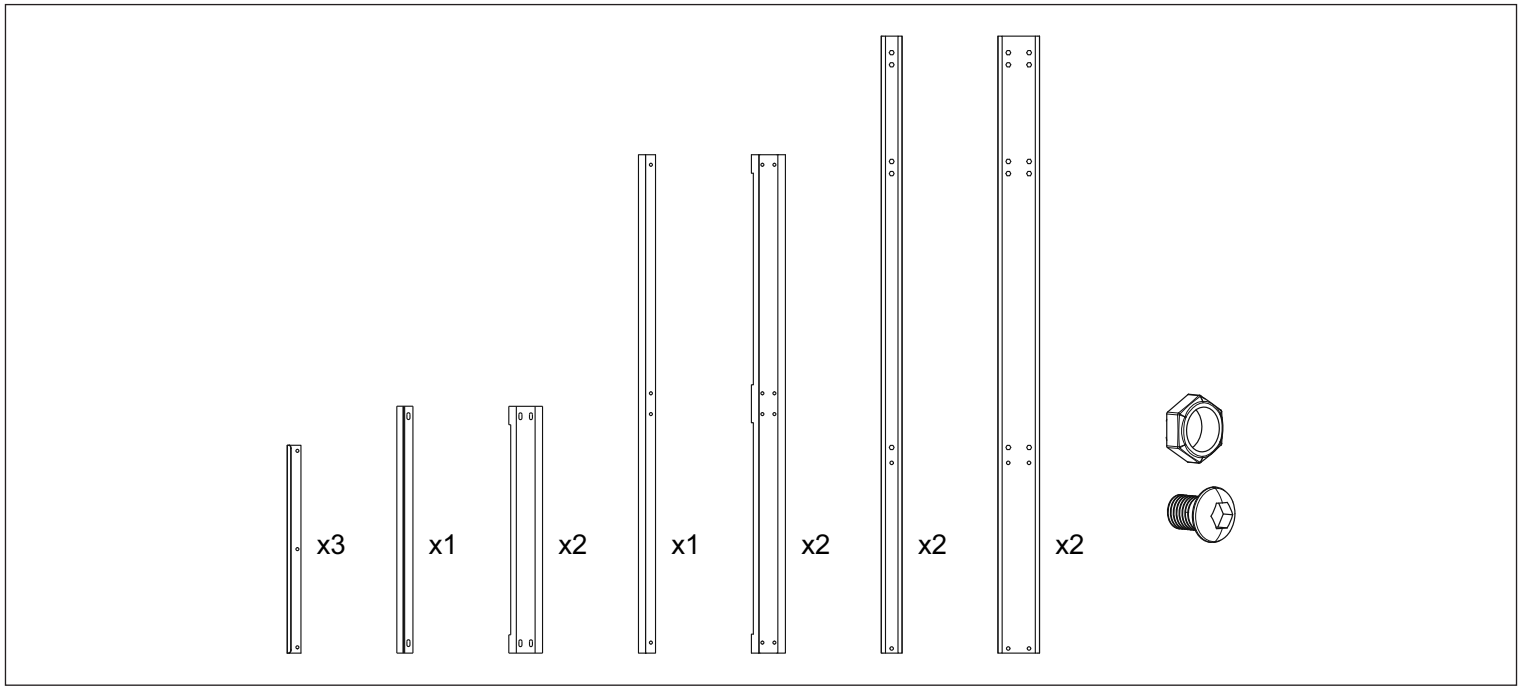

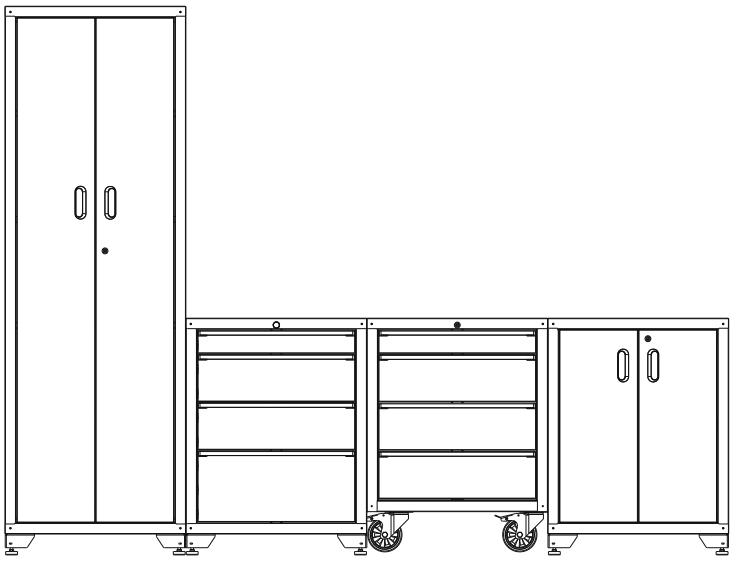

Ustawić całą szafkę równo na płaskim podłożu, przymocować za pomocą śrub i nakrętek w razie potrzeby.
Place the entire cabinet neatly on flat ground and secure it with screws and bolts if necessary.

I

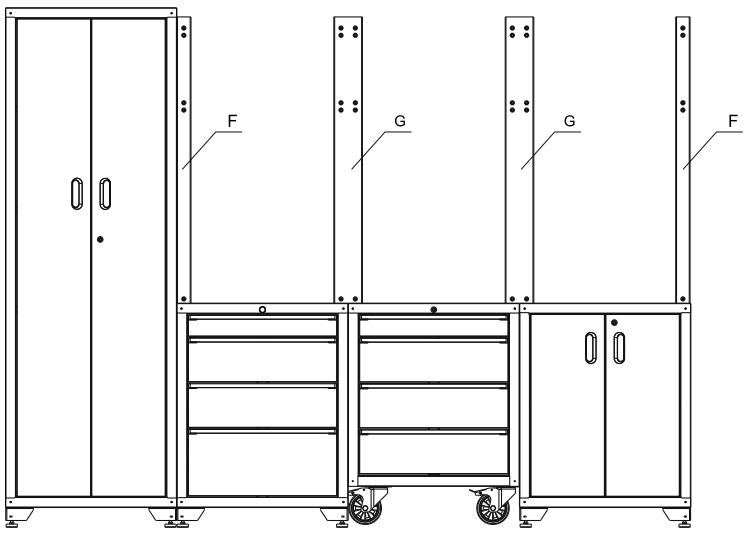

Zamontować kolumnę śrubową z jednym otworem i kolumnę śrubową z dwoma otworami.
Assemble the single-hole screw column and the double-hole screw column.

II

TOYA S.A. ul. Sołtysowicka 13-15, 51-168 Wrocław, Polska

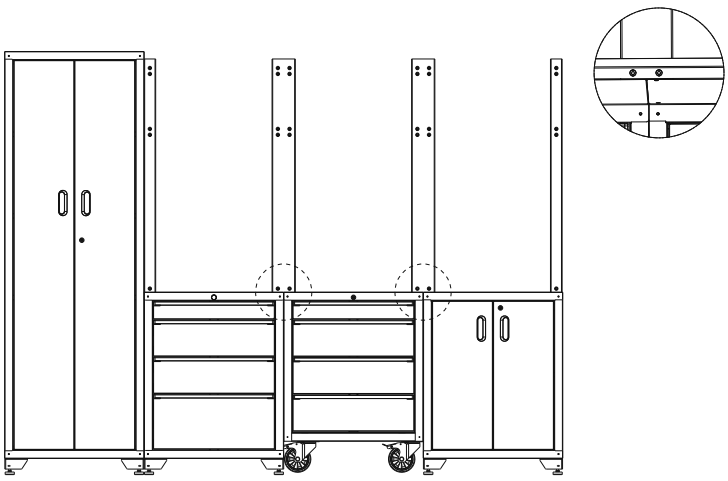

Zamontować dolną belkę poprzeczną i przymocować ją za pomocą śruby M8.
Assemble the bottom cross bar and use an M8 screw to secure it.

III

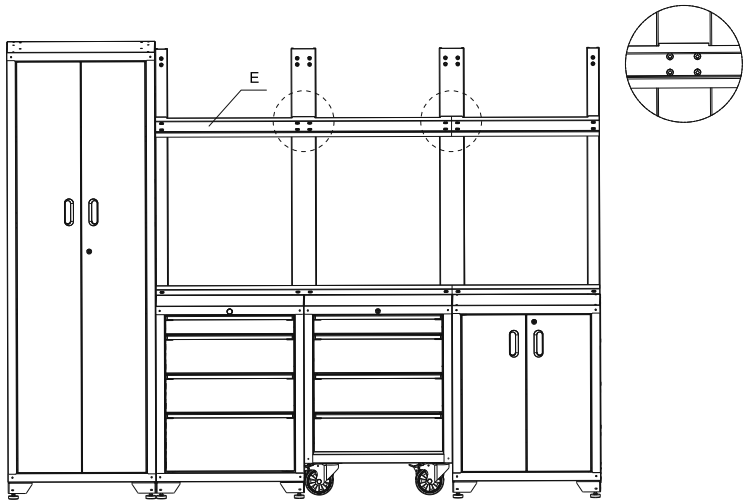

Zamontować środkową belkę poprzeczną za pomocą śruby M8. Śruby nie dokręcać całkowicie.
Assemble the middle cross bar with M8 screw to secure it. Do not tighten the screw completely.

IV

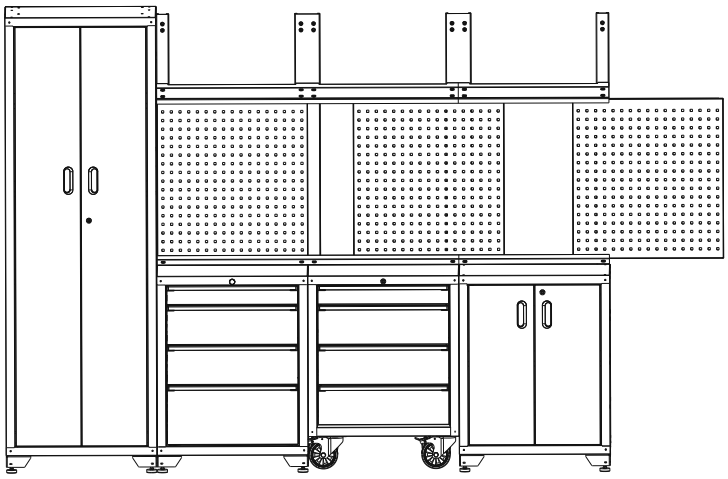

Włożyć panel siatkowy, a następnie dokręcić śrubę.
Insert the mesh panel, then tighten the screw.

V

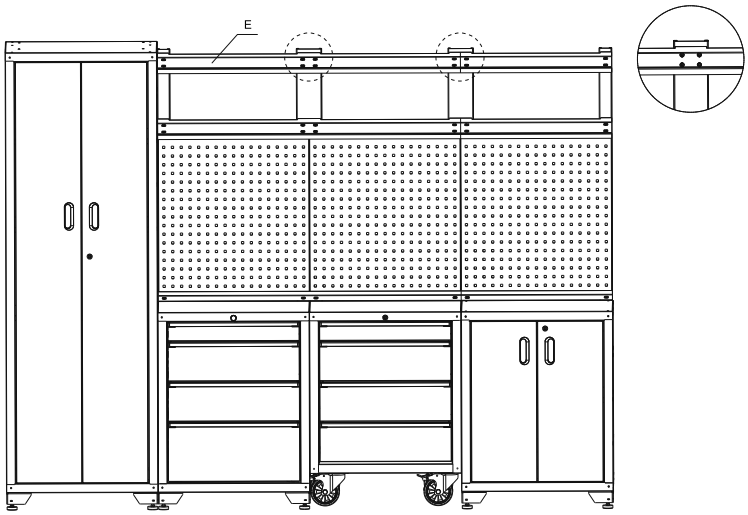

Zamontować górną belkę poprzeczną na górze i przymocować ją za pomocą śruby M8.
Assemble the top cross bar at the top and use an M8 screw to secure it.

VI

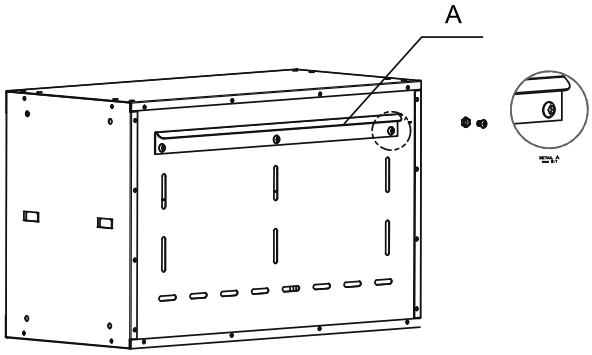

Użyć śrub M8 i nakrętek do zamontowania płyty do zawieszania szafki wiszącej.
Use M8 screws and nuts to assemble the wall cabinet hanging board.

VII

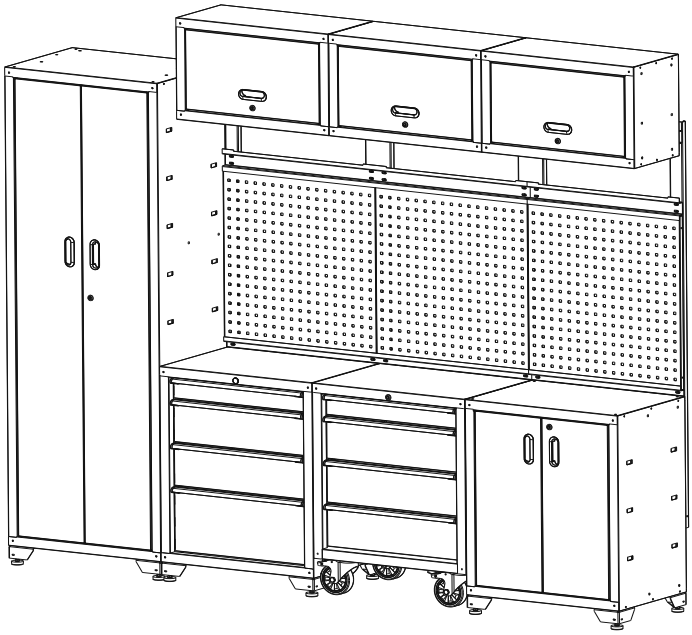

Zawiesić szafkę wiszącą na płycie i przymocować ją za pomocą śruby mocującej. Montaż zakończony.
Hang the wall cabinet on the board and secure it with the fixing screw. Assembly completed.

VIII